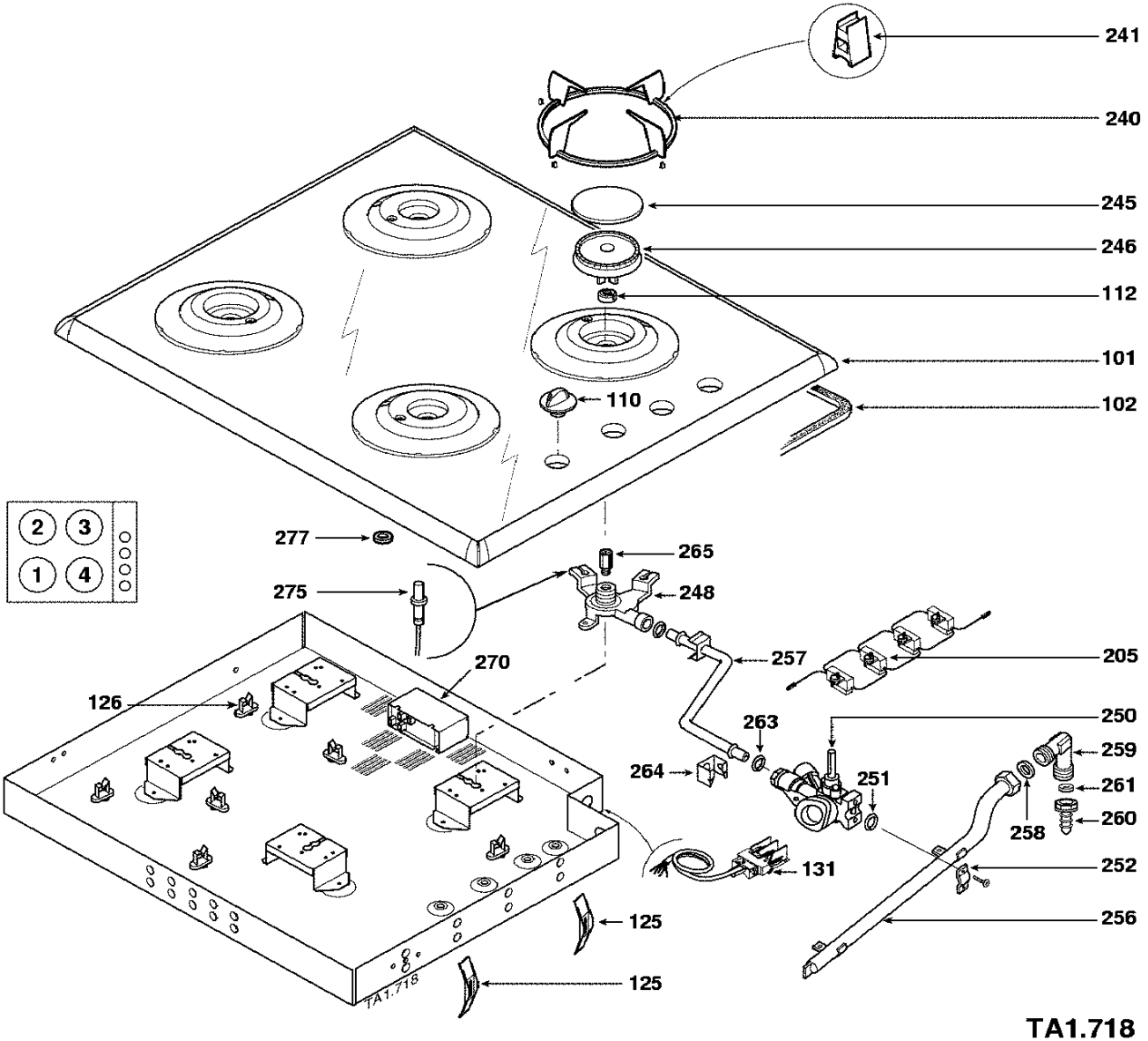
241
240
245
246
112
101
110
102
2
3
1
4
277
265
275
248
257
205
270
126
263
250
259
264
251
261
258
260
131
252
256
125
125
TA1.718

TA1.718